էլ. լուսավորության ստյուն

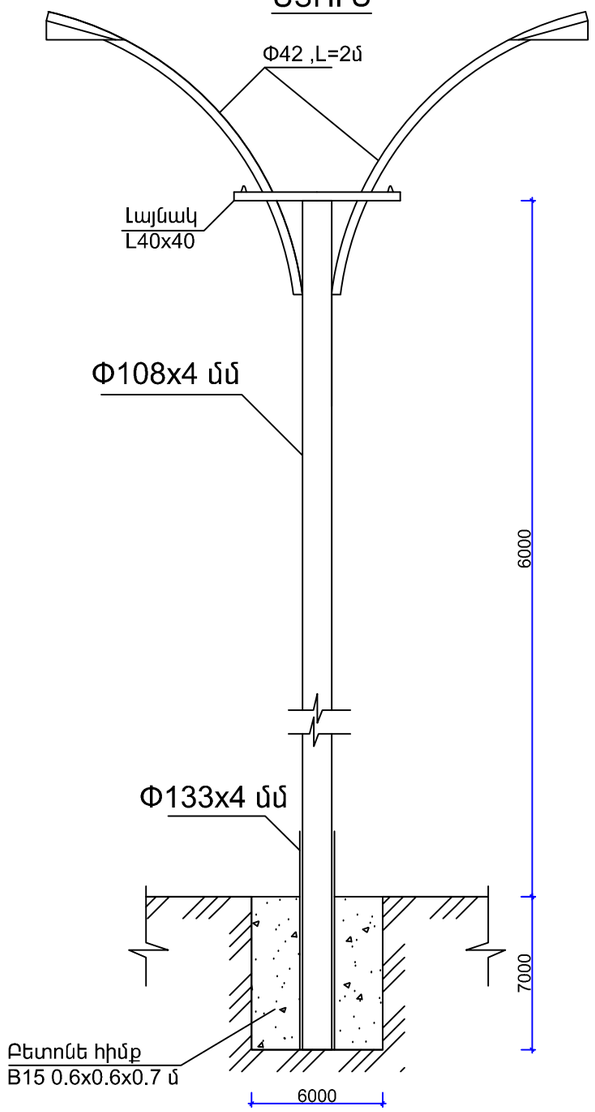

էլ. լուսավորության ստյուն

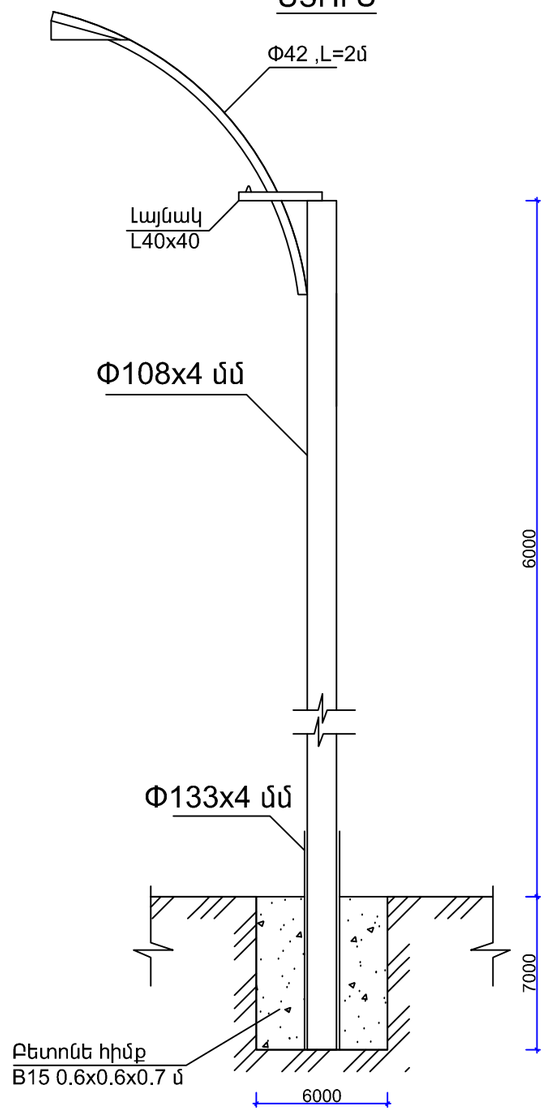

ԼՐԱՑՈՒՑԻՉ ԱՇԽԱՏԱՆՔՆԵՐ

N	ԱՇԽԱՏԱՆՔԻ ԱՆՎԱՆՈՒՄ	ՔԱՆԱԿ	ՄԻԱ ՎՈՐ
1	Գոյ. ուն. միաեղջյուր էլ. սյուներին բարձակների ավելացում Φ42 2մ 2 հատ(Սայաթ-Նովա 4 հատված)	4	գմ
2	Ավելացվող բարձակներին արտաքին լուսավորության լուսատու ԺԿՈՒ 25 ԴՆԱՏ 250 ՎՏ եվրոպական արտադրության 3Ա պղնձյա փաթույթով(Սայաթ-Նովա 4 հատված)	2	հատ
3	Ավելացվող Լուսատուների լիցքավորում հաղորդալարով ԱՊՎ 1x2.5(Սայաթ-Նովա 4 հատված)	8	մ
4	Մալուխի մոնտաժում էլ. սևեռող մետաղաճոպանով ՎՎԳ 3x4 mm2	120	գմ
5	Ճոպան Φ4	120	գմ

էլ. լուսավորության սեկեղջյուր ստյուն
2 հատ (Սայաթ Նովա 6)

N	ԱՇԽԱՏԱՆՔԻ ԱՆՎԱՆՈՒՄ	ՔԱՆԱԿ	ՄԻԱ ՎՈՐ
1	Բնահողի քանդում ձեռքով փոսորակներում	0.26	մ/խ
2	Հենասյուների բետոնե հիմք Բ12.5	0.26	մ/խ
3	Մետ. սյան հիմքի պարկուճի տեղադրում Φ133x4	0.012	տ
4	Մետաղ. սյուն Φ108x4mm L= 6700մմ	6.7	գմ
5	Մեկեղջյուր բարձակ Φ42 L=2մ	2	գմ
8	Մալուխի ծայրերի հարդարում	1	հատ
9	Արտաքին լուսավորության լուսատու ԺԿՈՒ 25 ԴՆԱՏ 250 ՎՏ եվրոպական արտադրության 3Ա պղնձյա փաթույթով	1	հատ
10	Լուսատուների լիցքավորում հաղորդալարով ԱՊՎ 1x2.5	4	գմ
11	Մեկուսիչ ընկուզային	2	հատ
12	Լայնակ L40x40x4 0.3 մ	1	հատ
13	Ցցիկ	1	հատ
14	Հողանցման էլեկտրոդ անկյունակով 50x50x5 մմ	1	հատ
15	ժամանակի ռելե	1	հատ
16	Պողպատե մասերի ներկում	0.012	տ

էլ. լուսավորության երկեղջյուր ստյուն
5 հատ(Սայաթ-Նովա 6)
1 հատ (Սայաթ-Նովա 4)

N	ԱՇԽԱՏԱՆՔԻ ԱՆՎԱՆՈՒՄ	ՔԱՆԱԿ	ՄԻԱ ՎՈՐ
1	Բնահողի քանդում ձեռքով փոսորակներում	0.26	մ/խ
2	Հենասյուների բետոնե հիմք Բ12.5	0.26	մ/խ
3	Մետ. սյան հիմքի պարկուճի տեղադրում Φ133x4	0.012	տ
4	Մետաղ. սյուն Φ108x4mm L= 6700մմ	6.7	գմ
5	Երկեղջյուր բարձակ Φ42 L=2մ	4	գմ
6	Մալուխի մոնտաժում էլ. սևեռող մետաղաճոպանով ՎՎԳ 3x4 mm2	110	գմ
7	Ճոպան Φ4	110	գմ
8	Մալուխի ծայրերի հարդարում	2	հատ
9	Արտաքին լուսավորության լուսատու ԺԿՈՒ 25 ԴՆԱՏ 250 ՎՏ եվրոպական արտադրության 3Ա պղնձյա փաթույթով	2	հատ
10	Լուսատուների լիցքավորում հաղորդալարով ԱՊՎ 1x2.5	6	գմ
11	Մեկուսիչ ընկուզային	2	հատ
12	Լայնակ L40x40x4 0.6 մ	1	հատ
13	Ցցիկ	2	հատ
14	Հողանցման էլեկտրոդ անկյունակով 50x50x5 մմ	2	հատ
15	ժամանակի ռելե	1	հատ
16	Պողպատե մասերի ներկում	0.012	տ

			Ք. ԵՐԵՎԱՆԻ ԿԵՆՏՐՈՆ ՎԱՐՉԱԿԱՆ ՇՐՋԱՆԻ ՍԱՅԱԹ-ՆՈՎԱ 4, 6 և ԱԲՈՎՅԱ ՇԵՆՔԵՐԻ ԲԱԿԱՅԻՆ ՏԱՐԱԾՔՆԵՐԻ ՎԵՐԱՆՈՐՈԳՄԱՆ ՆԱԽԱԳԻԾ			
Ն.Գ.Ճ.	Հ. Հովսեփյան				
Նախագծեց	Հ. Օհանյան			էտապ	թերթ	թերթ
				ՃՇ	12	1
			էլ. ԼՈՒՍԱՎՈՐՈՒԹՅԱՆ ՍՅԱՆ ԷՍՔԻԶ, ՄԱՍՆԱԳԻՐ	«ՍՈՒՖԵՏ» ՍՊԸ		